Profec Nr. 300 Zeshoekige dop gietijzer gegalvaniseerd 3/4" binnendraad 25bar DVGW (1030005)

PROFEC

bosta
bringing water to life

TECHNISCHE SPECIFICATIES

Materiaal	gietijzer
Oppervlaktebehandeling	gegalvaniseerd
Keurmerk	DVGW
Verbinding	binnendraad
Fitting nr.	Nr. 300
Temperatuurbereik	-20°C - 120°C
Werkdruk	25 bar
Maat	3/4"

AFMETINGEN

H	23 mm
ØDi-1	3/4 "

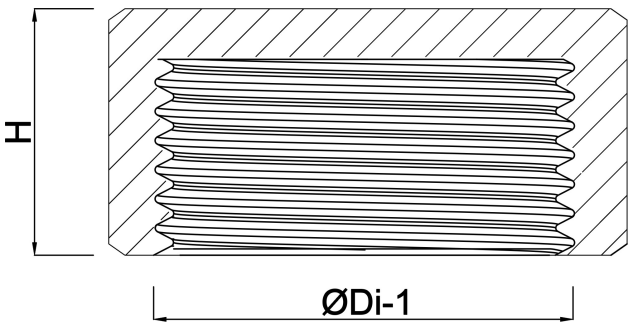

bosta
bringing water to life

Gegenereerd op datum: 05-09-2026

http://www.bosta.com

bosta
bringing water to life