Profec Nr. 92 Knie 90° gietijzer gegalvaniseerd 4" binnendraad x buitendraad 25bar DVGW (1009222)

PROFEC

bosta
bringing water to life

TECHNISCHE SPECIFICATIES

Materiaal	gietijzer
Oppervlaktebehandeling	gegalvaniseerd
Keurmerk	DVGW
Verbinding	binnendraad x buitendraad
Fitting nr.	Nr. 92
Temperatuurbereik	-20°C - 120°C
Werkdruk	25 bar
Maat	4"

AFMETINGEN

Cb-1	96 mm
Cb-2	118 mm
ØDi-1	4 "
ØDo-2	4 "
ß	90 °

bosta
bringing water to life

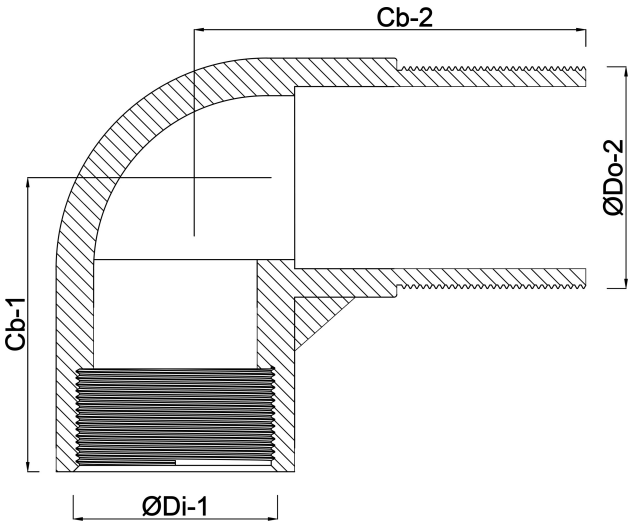

Gegenereerd op datum: 05-09-2026

http://www.bosta.com

bosta
bringing water to life