Profec Nr. 130 T-stuk 90° gietijzer gegalvaniseerd 1 1/4" binnendraad 25bar DVGW (1013007)

PROFEC

bosta
bringing water to life

TECHNISCHE SPECIFICATIES

Materiaal	gietijzer
Oppervlaktebehandeling	gegalvaniseerd
Keurmerk	DVGW
Verbinding	binnendraad
Fitting nr.	Nr. 130
Temperatuurbereik	-20°C - 120°C
Werkdruk	25 bar
Maat	1 1/4"

AFMETINGEN

Cr-1	45 mm
L	90 mm
ØDi-1	1 1/4 "
ØDi-2	1 1/4 "
ØDi-3	1 1/4 "
ß	90 °

bosta
bringing water to life

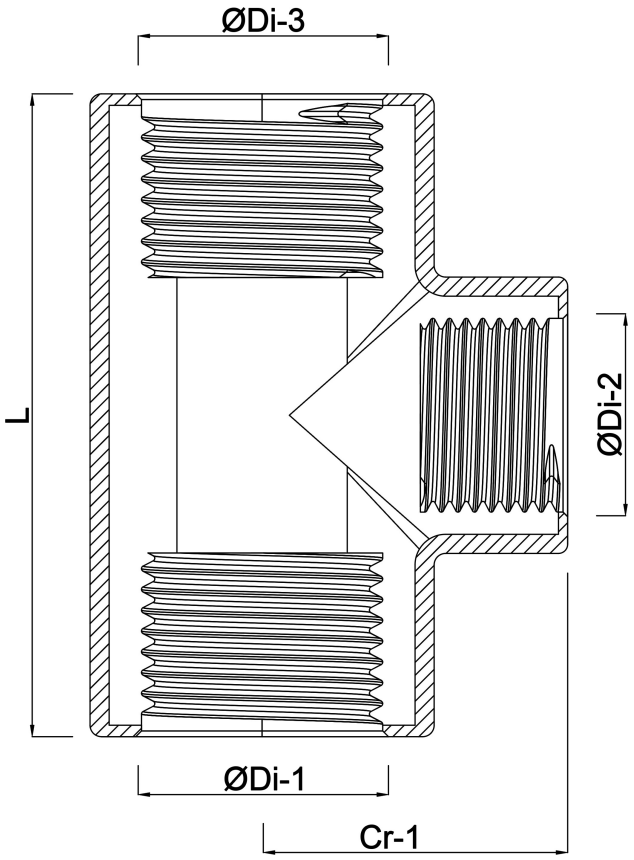

Gegenereerd op datum: 05-09-2026

http://www.bosta.com

bosta
bringing water to life