# Profec Verschraubung PVC-U 40 mm Klebemuffe 10bar Grau
(0110074)

PROFEC

REBER
Bewässerungssysteme

# TECHNISCHE DATEN

| | |
|---|---|
| Farbe | Grau |
| Werkstoff | PVC-U |
| Material Dichtung | NBR |
| Anschluss | Klebemuffe |
| Maß | 40 mm |
| Länge | 71 mm |
| Arbeitsdruck | 10 bar |

# ABMESSUNGEN

| | |
|---|---|
| Do-n | 71 mm |
| L | 71 mm |
| Lb | 41 mm |
| Lb-2 | 30 mm |
| ØDi-1 | 40 mm |
| ØDi-2 | 40 mm |
| ØDo-1 | 52 mm |

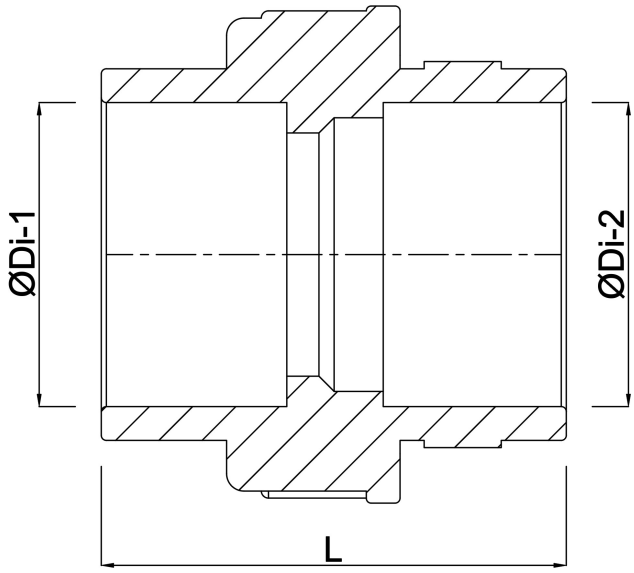


# Generiert am: 04.09.2026

Reber Beregnung GmbH
Gottlieb Daimler Str. 2
67227 Frankenthal
Deutschland
+49 (0) 6233 3772 - 0
info@reberberegnung.de
http://www.reberberegnung.de

REBER
Bewässerungssysteme